Fiche Technique

BATTUE PRO 12C

Lance le battue à l'endroit et à l'envers.

Dérivée de la 185 PC 12C qui a déjà largement fait ses preuves lors de nombreuses compétitions, la 185 PC Battue 12C permet de lancer des cibles Battue à l'endroit ou à l'envers. Simple à utiliser, robuste et fiable, elle possède une capacité de 400 plateaux Battue et offre une distance de tir de 100 mètres.

Equipé d'une platine électro-mécanique intégrée dans le corps, alimenté en 12V, ce lanceur peut délivrer plus de 5000 plateaux avec une seule batterie 88 A/h (en fonction du ressort).
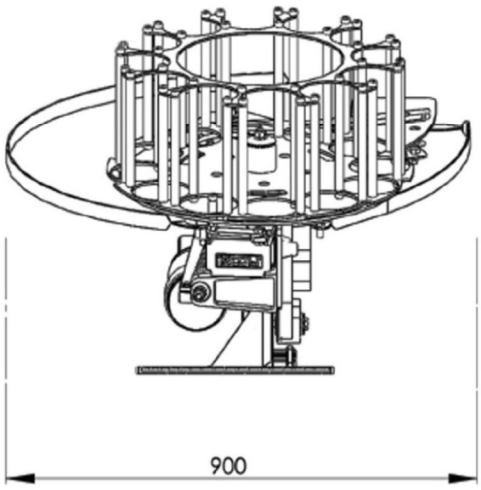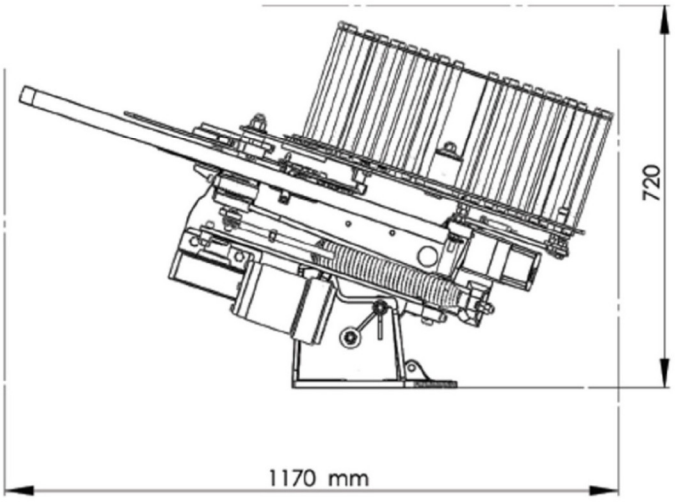
	Battue Pro	Inversé (Bras Gauche)
Capacité (cibles)	Jusqu'à 400	Jusqu'à 400
Cibles (Diam)	110mm / 108mm US	110mm / 108mm US
Inclinaison (G/D)	35°	35°
Angle arrière	30°	30°
Temps de réarmement	2,2 sec	2,2 sec
Voltage (V)	12V	12V
Référence	1000896 1000896US	1000896R 1000896USR